DN914 LED 1900/830, Ø 145mm

Downlights

Druckdatum: 26.04.2023

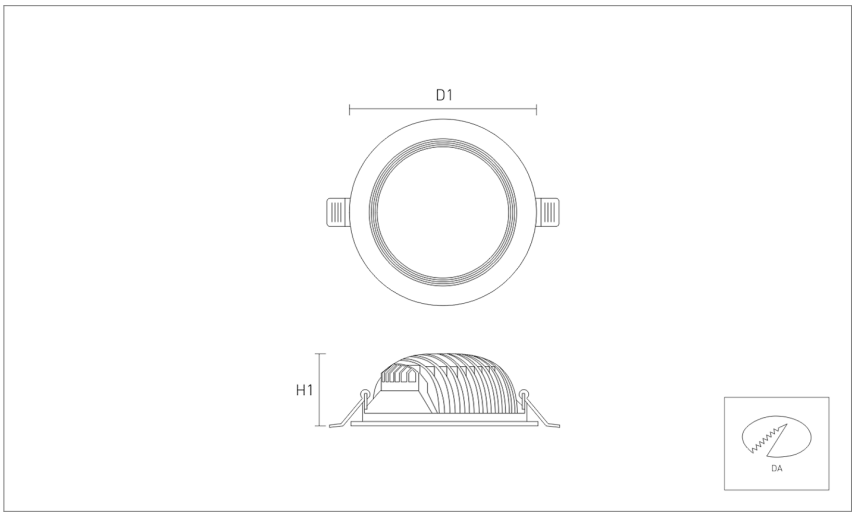

Produktdaten

Allgemein

Artikelnummer:	1110914500002
Artikelbezeichnung:	DN914 LED 1900/830, Ø 145mm
Montageart:	Deckeneinbaumontage
Gehäusefarbe:	weiß pulverbeschichtet (RAL9003)
Gehäuse:	Aluminium-Druckguss
Abdeckung:	Glas, gehärtet
Optik:	Frostglas
Ausstrahlwinkel:	45°
Schutzart:	IP 44
Schutzklasse:	II

Abmessungen

DA in mm:	125
H1 in mm:	68
D1 in mm:	145
Gewicht in Kg:	0,95

Lichtsystem

Lichtquelle:	LED
Anschlussleistung in Watt:	12
Lichtstrom in lm:	1422
Leuchteneffizienz in lm/W:	119
Lichtfarbe in K:	3.000
Farbwiedergabe Ra:	≥80
Lebensdauer:	50.000h, L90B10

Lichtverteilung

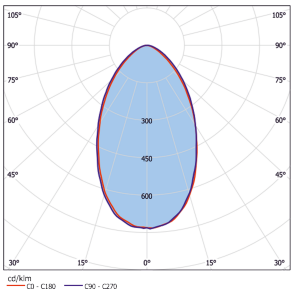

Elektronische Ausführung

Betriebsgerät enthalten:	LED-Konverter, schaltbar
Spannung in Volt:	230
Frequenz in Hz:	50

Bemerkung

Dimmbar: auf Anfrage

Lichtstrom über DIP-Schalter änderbar auf 1973lm/18W.

Änderungen und Irrtümer vorbehalten. Licht- und elektrotechnische Werte können durch Bauteiltoleranzen abweichen.

Kandem Leuchten GmbH Nikolaus-Otto-Straße, 65582 Diez, Telefon 0 64 32 / 91 31-0, Telefax 0 64 32 / 91 31-62, info@kandem.de, www.kandem.de