SD190MP si LED 13600/840 Sensor

Stehleuchten-/Tischleuchten

Druckdatum: 26.04.2023

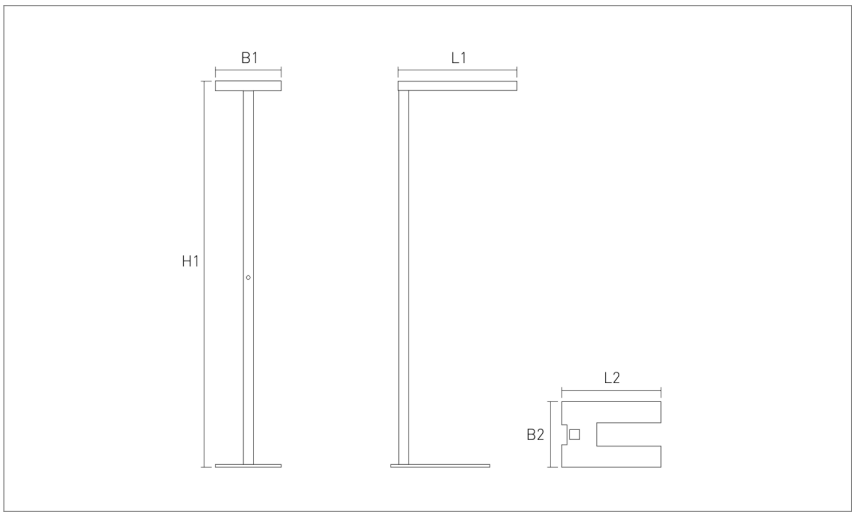

Produktdaten

Allgemein

Artikelnummer:	1550190200004
Artikelbezeichnung:	SD190MP si LED 13600/840 Sensor
Montageart:	Standmontage
Gehäusefarbe:	silber pulverbeschichtet (RAL9006)
Gehäuse:	Aluminium-Strangpress-Profil
Abdeckung:	Acrylglasscheibe (PMMA)
Optik:	direkt mikroprismatisch, indirekt klar
Lichtverteilung:	direkt 20% / indirekt 80%
UGR:	<19
Schutzart:	IP 20
Schutzklasse:	I

Abmessungen

L1 in mm:	600
L2 in mm:	500
B1 in mm:	330
B2 in mm:	330
H1 in mm:	1950
Gewicht in Kg:	14,40

Lichtsystem

Lichtquelle:	LED
Anschlussleistung in Watt:	88
Lichtstrom in lm:	13039
Leuchteneffizienz in lm/W:	148
Lichtfarbe in K:	4.000
Farbwiedergabe Ra:	≥80
Lebensdauer:	70.000h, L80B10

Lichtverteilung

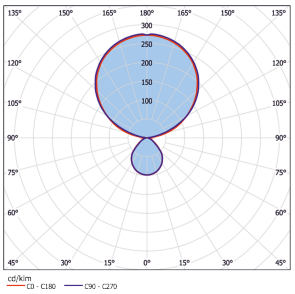

Elektronische Ausführung

Betriebsgerät enthalten:	LED-Konverter, dimmbar
Steuerung:	Sensor, Tageslicht- und Präsenzsteuerung
Spannung in Volt:	230
Frequenz in Hz:	50
Notlicht:	DC-tauglich

Bemerkung

Standfuß mit Ausschnitt für Tischbein, inkl. 3m Zuleitung und Schukostecker

Änderungen und Irrtümer vorbehalten. Licht- und elektrotechnische Werte können durch Bauteiltoleranzen abweichen.

Kandem Leuchten GmbH Nikolaus-Otto-Straße, 65582 Diez, Telefon 0 64 32 / 91 31-0, Telefax 0 64 32 / 91 31-62, info@kandem.de, www.kandem.de