SD190MP ECO si LED 8800/840 Sensor, eloxiert

Stehleuchten-/Tischleuchten

Druckdatum: 26.04.2023

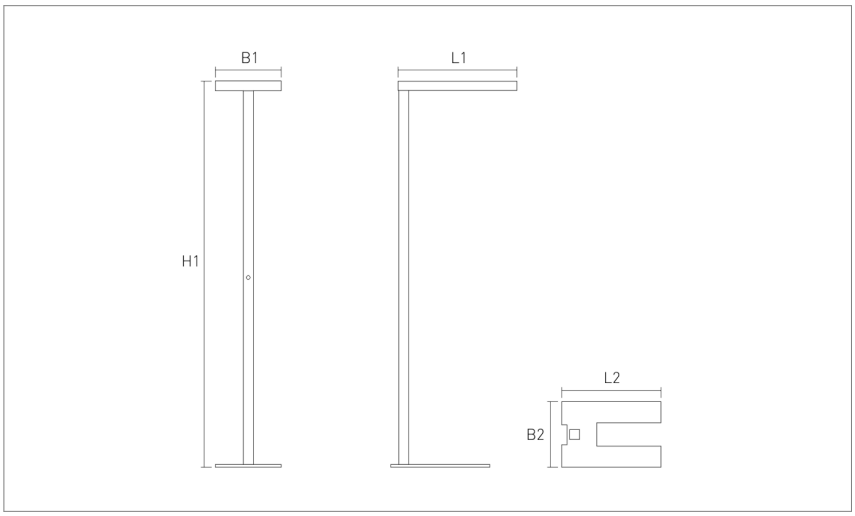

Produktdaten

Allgemein

Artikelnummer:	1550190200104
Artikelbezeichnung:	SD190MP ECO si LED 8800/840 Sensor, eloxiert
Montageart:	Standmontage
Gehäusefarbe:	silbermatt natureloxiert
Gehäuse:	Aluminium-Strangpress-Profil
Abdeckung:	Acrylglasscheibe (PMMA)
Optik:	direkt mikroprismatisch, indirekt klar
Lichtverteilung:	direkt 40% / indirekt 60%
UGR:	<19
Schutzart:	IP 20
Schutzklasse:	I

Abmessungen

L1 in mm:	600
L2 in mm:	500
B1 in mm:	260
B2 in mm:	330
H1 in mm:	1950
Gewicht in Kg:	14,40

Lichtsystem

Lichtquelle:	LED
Anschlussleistung in Watt:	72
Lichtstrom in lm:	7920
Leuchteneffizienz in lm/W:	110
Lichtfarbe in K:	4.000
Farbwiedergabe Ra:	≥80
Lebensdauer:	60.000h, L80B10

Lichtverteilung

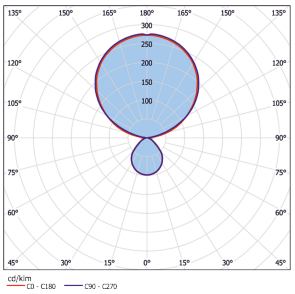

Elektronische Ausführung

Betriebsgerät enthalten:	LED-Konverter, dimmbar
Steuerung:	Sensor, Tageslicht- und Präsenzsteuerung
Spannung in Volt:	230
Frequenz in Hz:	50

Bemerkung

Dimmbar: Ja, Dali

Änderungen und Irrtümer vorbehalten. Licht- und elektrotechnische Werte können durch Bauteiltoleranzen abweichen.

Kandem Leuchten GmbH Nikolaus-Otto-Straße, 65582 Diez, Telefon 0 64 32 / 91 31-0, Telefax 0 64 32 / 91 31-62, info@kandem.de, www.kandem.de