SD190MP si LED HCL 13100/827-865 Sensor

Stehleuchten-/Tischleuchten

Druckdatum: 26.04.2023

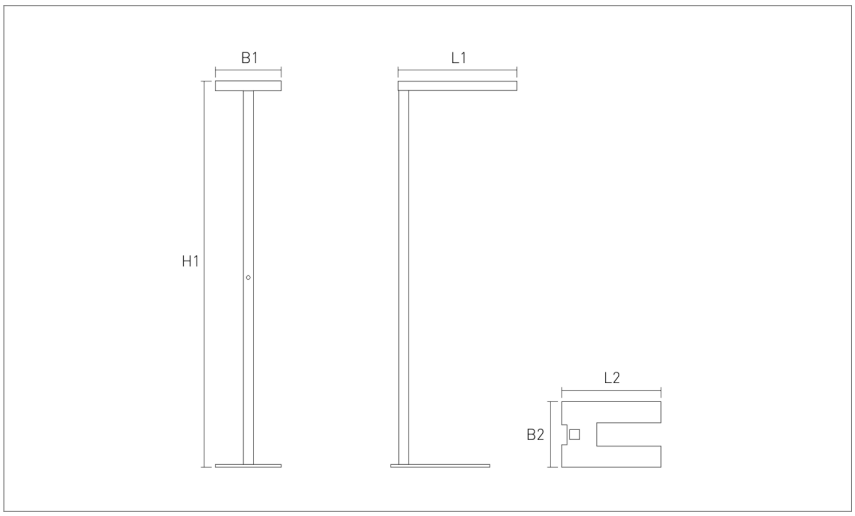

Produktdaten

Allgemein

Artikelnummer:	1550190220004
Artikelbezeichnung:	SD190MP si LED HCL 13100/827-865 Sensor
Montageart:	Standmontage
Gehäusefarbe:	silber pulverbeschichtet (RAL9006)
Gehäuse:	Aluminium-Strangpress-Profil
Abdeckung:	Acrylglasscheibe (PMMA)
Optik:	mikroprismatisch
Lichtverteilung:	direkt 40% / indirekt 60%
UGR:	<19
Schutzart:	IP 20
Schutzklasse:	I

Abmessungen

L1 in mm:	600
L2 in mm:	500
B1 in mm:	330
B2 in mm:	330
H1 in mm:	1950
Gewicht in Kg:	14,40

Lichtsystem

Lichtquelle:	LED
Anschlussleistung in Watt:	78
Lichtstrom in lm:	9985
Leuchteneffizienz in lm/W:	128
Lichtfarbe in K:	2.700
Farbwiedergabe Ra:	≥80
Lebensdauer:	70.000h, L80B10

Lichtverteilung

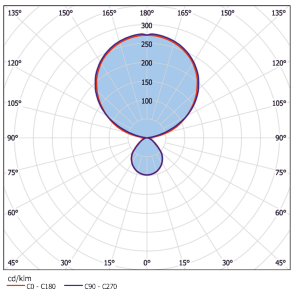

Elektronische Ausführung

Betriebsgerät enthalten:	LED-Konverter, dimmbar
Steuerung:	Sensor, Tageslicht- und Präsenzsteuerung
Spannung in Volt:	230
Frequenz in Hz:	50

Bemerkung

Dimmbar: Ja, Dali

Leuchte inkl. HCL Steuerung, Einstellbar über APP, inkl. Schwarmtechnologie zur Vernetzung von Leuchten

Änderungen und Irrtümer vorbehalten. Licht- und elektrotechnische Werte können durch Bauteiltoleranzen abweichen.

Kandem Leuchten GmbH Nikolaus-Otto-Straße, 65582 Diez, Telefon 0 64 32 / 91 31-0, Telefax 0 64 32 / 91 31-62, info@kandem.de, www.kandem.de