KANDEM

DR. FISCHER Gruppe

LED Flutlicht-Leuchten / FL600 Sport

Perfekte Beleuchtung Ihrer Sportanlagen

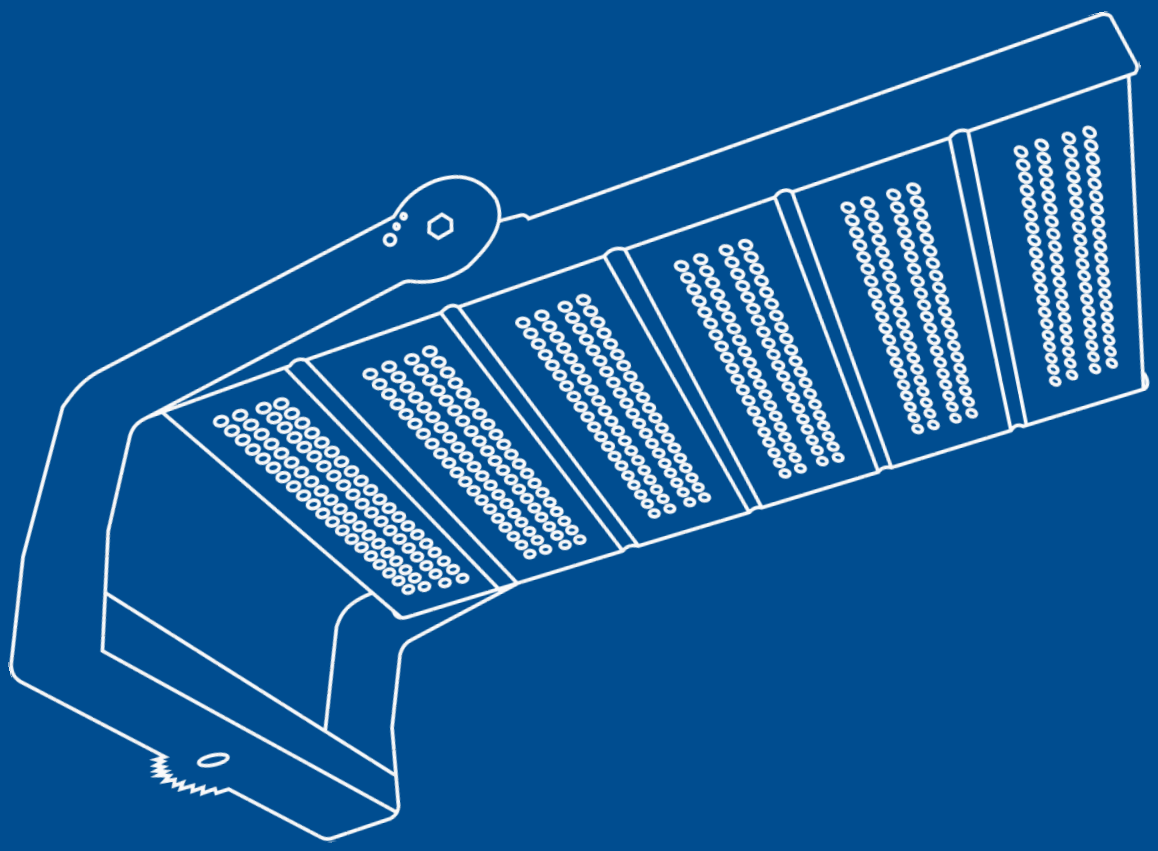

Nachhaltiger Wettbewerbsvorteil für jede Sportanlage.

Egal ob Einzel- oder Mannschaftssport, ob für den Indoor- oder Outdoorbereich, ob für Freizeit- oder Profisport, es gibt eine Fülle an Möglichkeiten für Menschen aller Altersklassen aktiv zu sein.
Sport verbindet, Sport integriert, Sport trägt zur Gesundheit und zu einem positiven Lebensgefühl bei. Genau aus diesem Grunde sind Sportstätten und Vereine ein wichtiger Teil des Landes, der Städte und Kommunen.

Vereine und Sportstättenbetreiber stehen vor vielseitigen Herausforderungen: finanzielle Engpässe und steigende Kosten, demografische Entwicklung, starker Wettbewerb um zahlende Mitglieder und strenge Umweltauflagen sind nur eine Auswahl.
All dies hat Auswirkungen auf die Vereinszukunft, die neben den Herausforderungen aber auch tolle Chancen bieten. Was jetzt mehr denn je zählt, sind Qualität und Attraktivität von Angebot und Infrastruktur der Sportstätten.

Mit LED-Flutlicht können die Sportler die Abendstunden nutzen und im Frühling oder Herbst dann noch aktiv sein, wenn die Sonne längst untergegangen ist. Dabei sollte auf eine hohe Lichtqualität geachtet werden, und zwar insbesondere in Bezug auf Gleichmäßigkeit, Sehkomfort und Reduzierung von störendem Licht. Letzteres gilt vor allem in Wohngebieten, in denen Freizeitsportanlagen häufig liegen.

Die Kandem Leuchten GmbH erfüllt alle aktuellen Anforderungen im Bereich der Sportstättenbeleuchtung.

Um Ihre Bedürfnisse zu erfüllen, hat Kandem in Deutschland qualitativ sehr hochwertige und langlebige Flutlicht-Leuchten entwickelt.
Auch die Montage findet zu 100% in Diez statt.

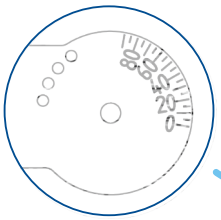

LED-Einheit drehbar von 0-90°. Rasterung in 5° Schritten mit Fixierungsmöglichkeit.

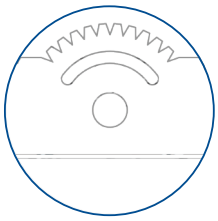

Haltebügel schwenkbar. Fixierung im Bereich von -50° bis +50° möglich.

Gehäuse und Bügel aus unverwüstlichem Edelstahl. Für eine lebenslange Produktsicherheit.

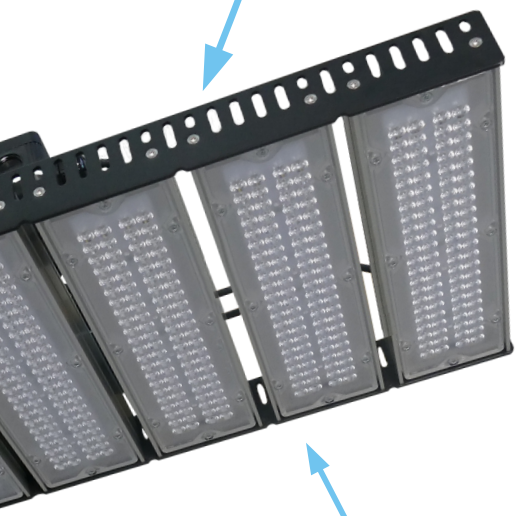

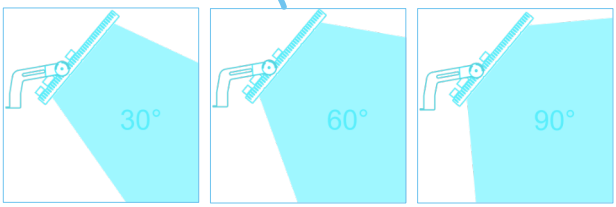

Spezielle Linsentechnik für ein Maximum an Effizienz und punktgenauer Ausleuchtung bei minimalem Streulicht.

ISO 9001 / ISO 14001 Zertifizierter Betrieb.

Bei der Qualität unserer Produkte gehen wir keine Kompromisse ein. Die Zufriedenheit unserer Kunden ist das Maß unserer Arbeit. Dies beruht auf einem fest verankerten Qualitätsbewusstsein unserer Mitarbeiter. Ziel unseres kontinuierlichen Verbesserungsprozesses ist es, Produkte und Prozesse ständig zu überprüfen und zu hinterfragen, um diese bestmöglich weiter zu entwickeln.

Nachhaltigkeit.

Die konventionelle Beleuchtung von Sportstätten stellt den größten Stromverbrauch und somit einen der wichtigsten Kostenfaktoren eines jeden Sportvereines dar. Diese Art der Beleuchtung (HQI) verbraucht wesentlich mehr Energie als die LED-Technologie. Zusätzlich bietet LED eine Vielzahl von weiteren Vorteilen. Konventionelles Flutlicht strahlt oft ein etwas gelbliches und inhomogenes Licht ab. Der FL600 Sport bietet hingegen ein fein strahlendes Licht, das gleichmäßig auf dem gesamten Platz verteilt ist. Dieses Licht kommt sehr nahe an das Tageslicht, was dem Auge des Spielers das Erkennen von Farben und Bewegungen erleichtert. Durch die zielgenaue Einstellung des LED-Lichts wird die Blendung der Anwohner im Vergleich zu konventioneller Beleuchtung stark reduziert.

Aus diesem Grund sind Umrüstungen von Sportstätten wirtschaftlich sinnvoll und technisch zu empfehlen.

Beratungs- und Planungsleistungen der Kandem Leuchten GmbH

Wir planen Ihr Heimspiel!

Im Zuge unserer Beratungsleistung verschaffen wir uns im ersten Schritt einen Gesamtüberblick über die aktuellen Gegebenheiten vor Ort.
Die dort aufgenommenen Daten bilden die Grundlage für eine optimale Lichtplanung, die Ihre Anforderungen erfüllt – jetzt und in der Zukunft.
Unsere Kandem Lichtexperten ermöglichen dies mit individuellen Anpassungen bezogen auf Lichtverteilung, Lichtleistung und Leuchten.

Gemeinsam erarbeiten wir, was Ihre Beleuchtung leisten soll und wie das zu erreichen ist.
Unser Beleuchtungsplan deckt das gesamte Spektrum von einer einfachen LED-Nachrüstung bis hin zu einer kompletten Neuinstallation ab.

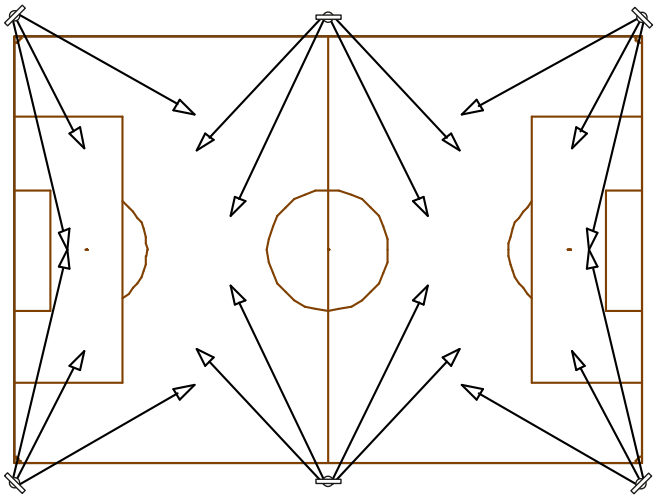

Wir unterstützen Sie auch gerne bei der Erstellung einer überzeugenden **Wirtschaftlichkeitsberechnung** und schlagen Ihnen **Finanzierungsmöglichkeiten** vor, um finanzielle Mittel für Ihr Kerngeschäft freizumachen. Hierzu zählt u.a. die **Antragstellung** bei den Projektträgern.

Sportart	Beleuchtungsklassen	Horizontale Beleuchtungsstärke Em(lx)	Gleichmäßigkeit Emin/Eav
Fußball, American Football	I II III	500 200 75	0,7 0,6 0,5
Hockey	I II III	500 200 200	0,7 0,7 0,7
Leichtathletik	I II III	500 200 100	0,7 0,5 0,5
Schwimmen	I II III	500 300 200	0,7 0,7 0,5
Tennis	I II III	500 300 200	0,5 0,7 0,5

Zahlen und Details Kandem Flutlicht-Leuchten / FL600 Sport

LED-Flutlicht	
Lichtfarbe:	5000K
Farbwiedergabe:	Ra>80
Effizienz:	139lm/W
Dimmung:	1-10V oder Smart (mit APP)
Abdeckung:	Polycarbonatwanne (PC)
Optik:	Linsentechnik
Ausstrahlwinkel:	30°,60°,90°
Gehäuse	Edelstahl/Aluminium
Schutzart:	IP67 (elektrische Einheit) IP65 (Linsentechnik)
Schutzklasse:	I
Lebensdauer:	75.000h

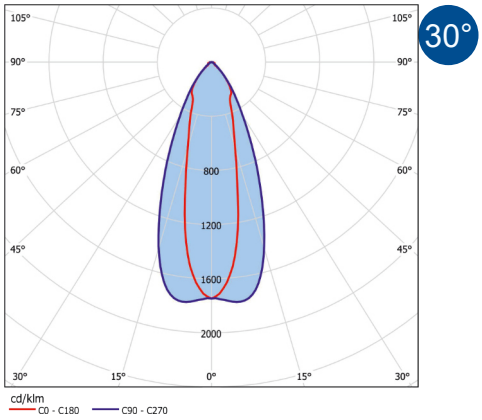

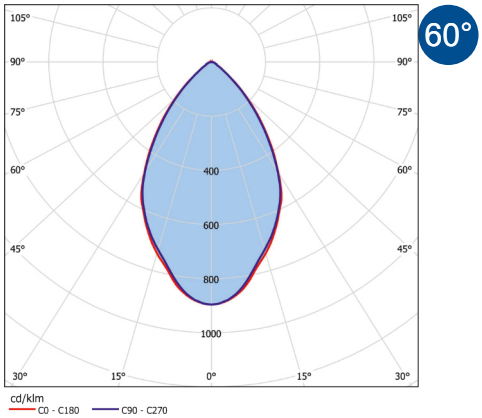

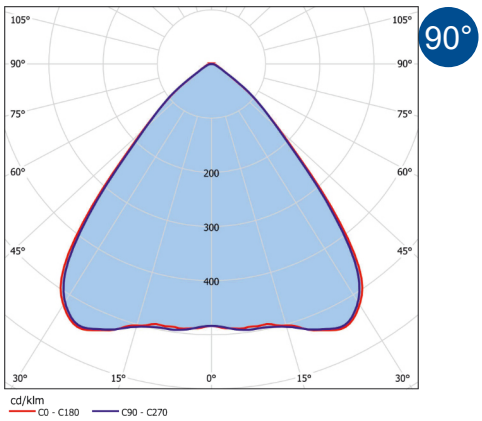

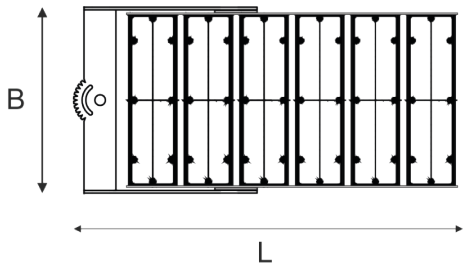

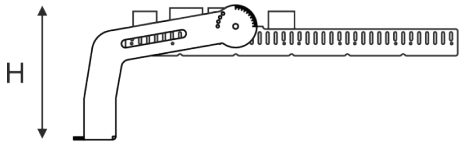

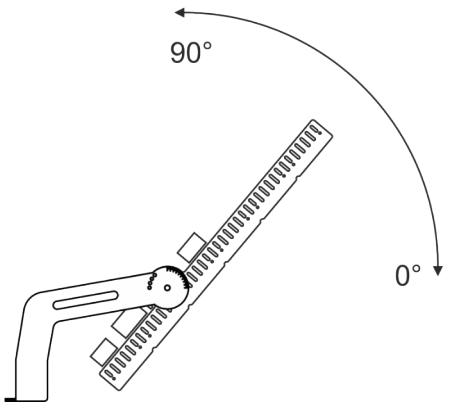

Flutlicht-Leuchten FL600 Sport

Bezeichnung	Lichtstrom (lm)	Leistung (W)	Länge L (mm)	Breite B (mm)	Höhe H (mm)	EEC	Artikelnummer
FL600P30° Sport IP65 LED 60000/850 1-10V	60529	435	720	350	250	A++	1790600300013
FL600P60° Sport IP65 LED 60000/850 1-10V	60600	435	720	350	250	A++	1790600300023
FL600P90° Sport IP65 LED 60000/850 1-10V	60600	435	720	350	250	A++	1790600300033
FL600P30° Sport IP65 LED 60000/850 Smart	60529	435	720	350	250	A++	1790600300113
FL600P60° Sport IP65 LED 60000/850 Smart	60600	435	720	350	250	A++	1790600300123
FL600P90° Sport IP65 LED 60000/850 Smart	60600	435	720	350	250	A++	1790600300133

Zahlen und Details Kandem Flutlicht-Leuchten / FL600 Sport - Zubehör -

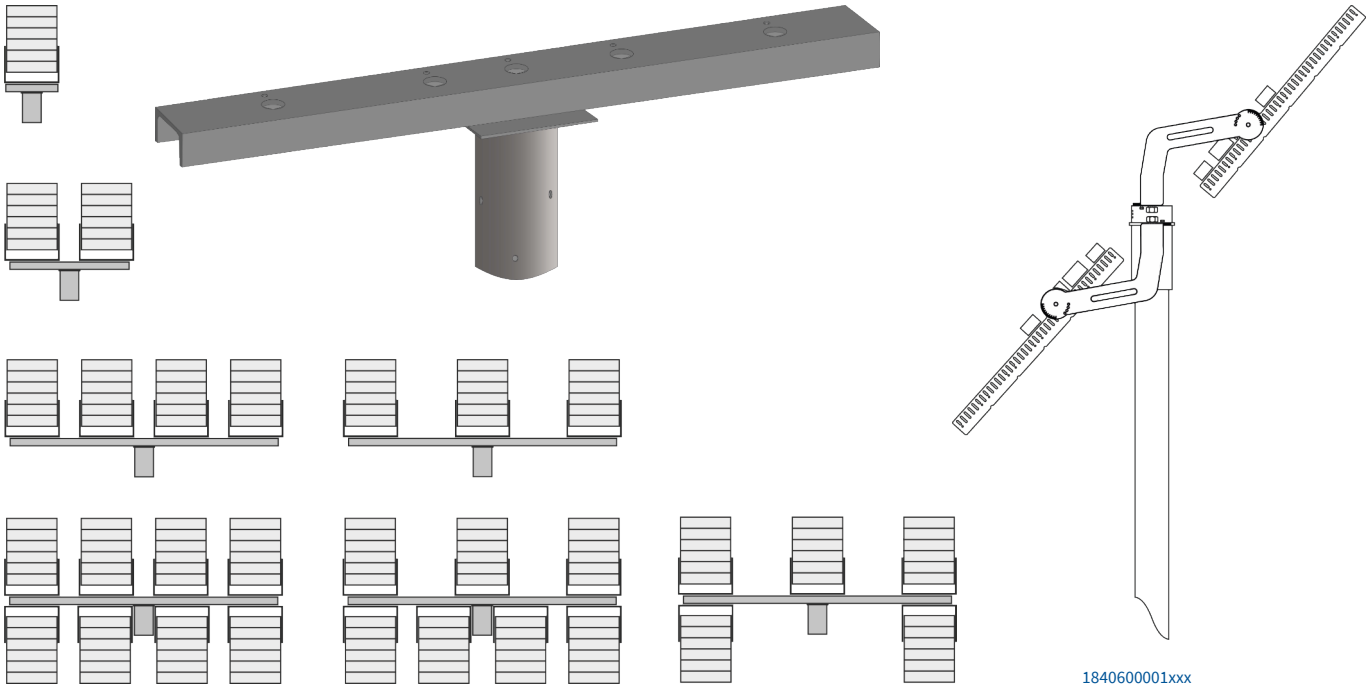

1840600001xxx
bei Bestellung bitte hier das Zopfmaß eingeben: Beispiel Zopf 76mm
1840600001076

Flutlicht-Leuchten FL600 Sport Zubehör

Bezeichnung	Beschreibung	Länge L1 (mm)	Artikelnummer
MT600-1	Mastaufsatz-Traverse verzinkt, für die Montage von 1 Strahler	300	1840600001xxx
MT600-2	Mastaufsatz-Traverse verzinkt, für die Montage von 2 Strahlern	800	1840600002xxx
MT600-3/4	Mastaufsatz-Traverse verzinkt, für die Montage von 3-4 Strahlern	1800	1840600003xxx
MT600-5/8	Mastaufsatz-Traverse verzinkt, für die Montage von 5-8 Strahlern	1800	1840600004xxx
85600 Set	Befestigungsset für einen Strahler, Schrauben und Zugentlastung		1840600000001

Weiteres Zubehör nach Bedarf

Mit Kandem Flutlicht-Leuchten FL600 Sport statten Sie effizient und wirtschaftlich Ihre Sportstätte aus.

Das zeichnet die **FL600 Sport** Flutlicht-Leuchte aus:

- Überzeugt durch eine schlichte Form mit Edelstahlgehäuse
- Architektonisch konsequent entwickeltes Design
- Flickerfreie Anwendung
- Dimmbar
- Nachhaltig - Energieeffizienzklasse A++
- IP67 (elektrische Einheit)
- maximal 65.000 Lumen
- bis zu 184 lm/W (LED Lichtstrom)
- Farbwiedergabe Ra >80
- Verschiedene Abstrahlwinkel 30°,60°,90°

Notizen

Kandem bietet intelligente Lösungen für Ihre **technisch moderne Sportanlage** und erfüllt dabei alle notwendigen Normen und Anforderungen.

Die **fachgerechte Installation** und **Mastprüfung** ergänzen unser Angebot.

KANDEM Ihr Partner für individuelle Lichtlösungen seit über 130 Jahren.

KANDEM Leuchten GmbH

Nikolaus-Otto-Straße 3-5
65582 Diez / Lahn, Deutschland

T: +49 (0) 6432 / 91 31 - 0
F: +49 (0) 6432 / 91 31 62
M: info@kandem.de
W: www.kandem.de