KANDEM

DR. FISCHER Gruppe

SV35 Tragschienensystem

Universal einsetzbar für Leuchten und mehr

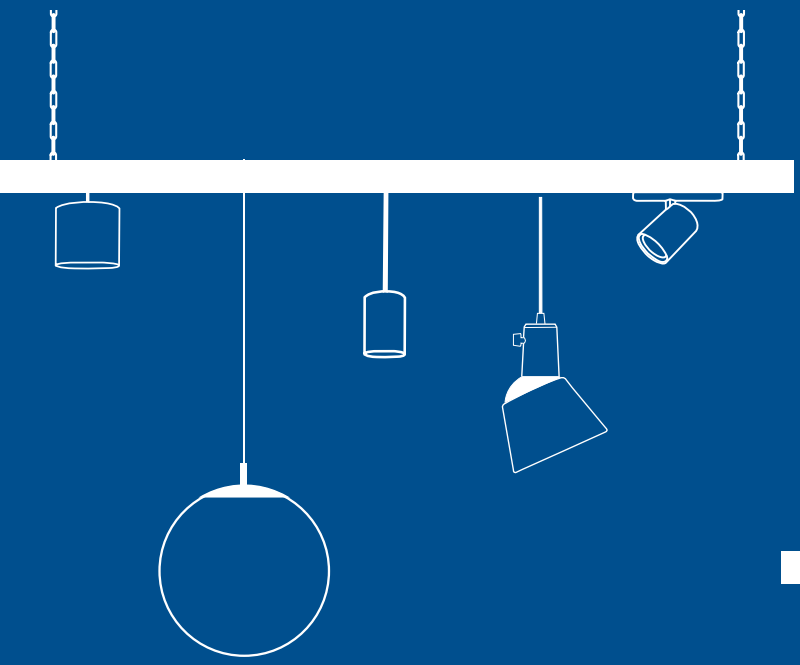

SV35 Tragschienensytem

Kompatibel mit vielen verschiedenen Leuchten

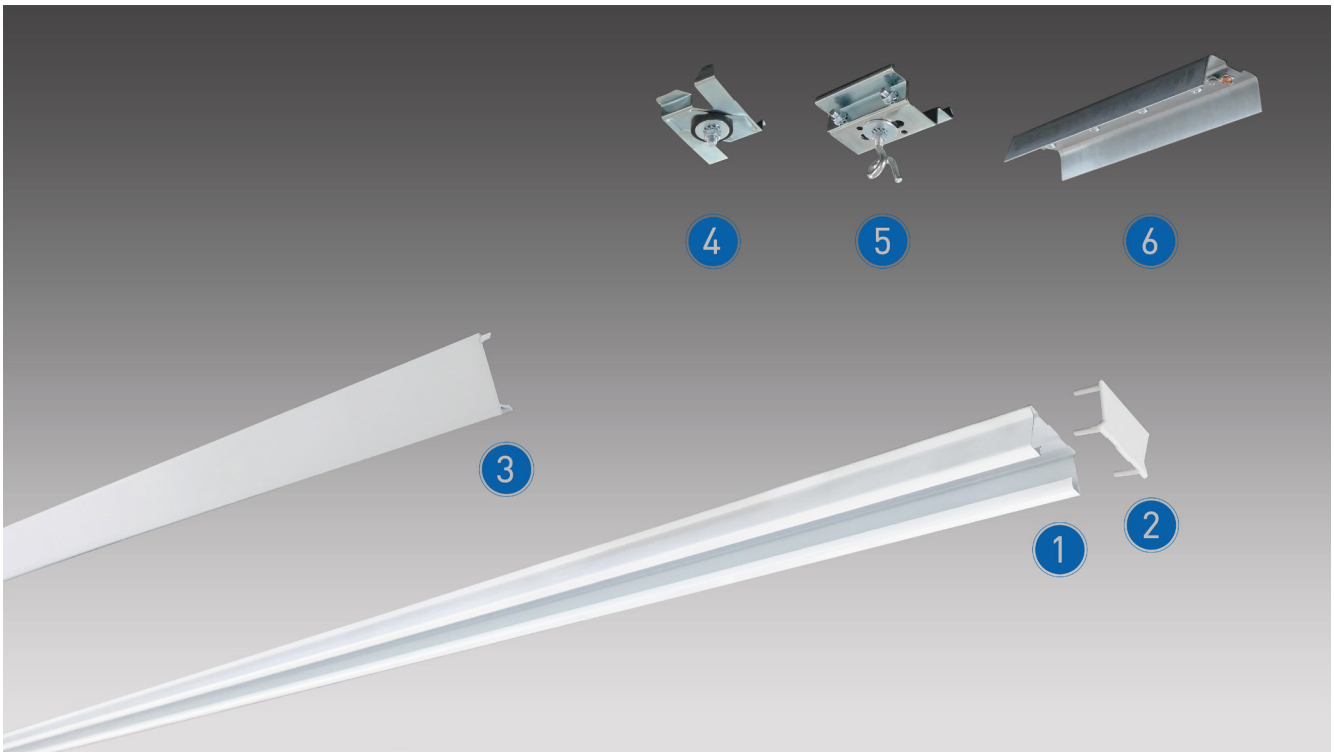

Tragschienen:

Nr.	Artikelnummer	Bezeichnung	Produktbeschreibung
1	1870035000012	SV35 - 2-längig	Tragschiene aus profiliertem Stahlblech, weiß, RAL9016 (3065 mm)
1	1870035000013	SV35 - 3-längig	Tragschiene aus profiliertem Stahlblech, weiß, RAL9016 (4595 mm)

Zubehör:

Nr.	Artikelnummer	Bezeichnung	Produktbeschreibung
2	1870030000103	SK3	Aufsteckbare Stirnkappe
3	1870030000104	BA3	Blindabdeckung zur Abdeckung der nach unten offenen Schienen
4	1870030000101	LB3	Leuchtenbefestiger zur Montage der Leuchten
5	1870030000100	KA3	Decken- / Kettenaufhänger zur Abhängung der Tragschienen
6	1870030000102	V3	Tragschienenverbinder

Kompatibel mit nahezu allen Leuchten und ähnlichen Produkten

Technische Abweichungen vorbehalten

Schnellrechner

	Länge	Abhänger	Verbinder	Endkappen	Tragschiene		
X-längig	m	KA3	V3	SK3	3lg	2lg	1lg
1	1,53	2	0	2	0	0	1
2	3,06	2	0	2	0	1	0
3	4,60	3	0	2	1	0	0
4	6,12	4	1	2	0	2	0
5	7,66	5	1	2	1	1	0
6	9,20	6	1	2	2	0	0
7	10,73	7	2	2	1	2	0
8	12,26	8	2	2	2	1	0
9	13,80	9	2	2	3	0	0
10	15,32	10	3	2	2	2	0
11	16,85	11	3	2	3	1	0
12	18,38	12	3	2	4	0	0
13	19,92	13	4	2	3	2	0
14	21,45	14	4	2	4	1	0
15	22,98	15	4	2	5	0	0
16	24,51	16	5	2	4	2	0
17	26,05	17	5	2	5	1	0
18	27,58	18	5	2	6	0	0
19	29,11	19	6	2	5	2	0
20	30,65	20	6	2	6	1	0

Beispiel mit FK193W:

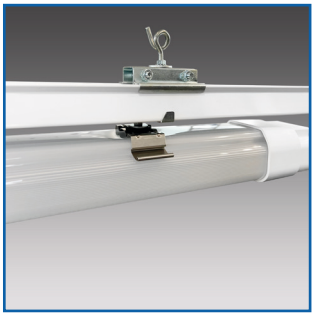

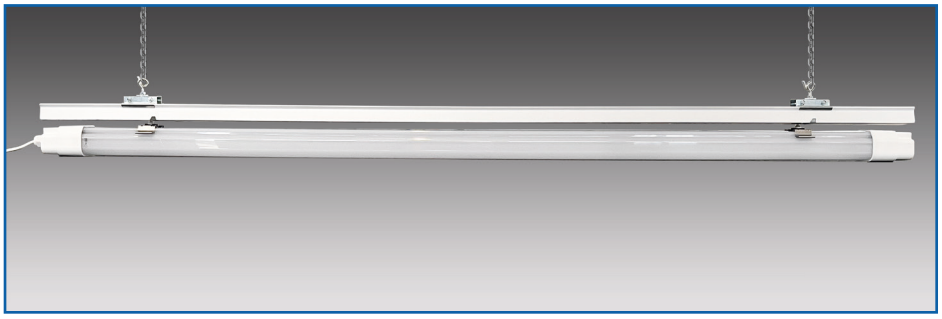

KANDEM Ihr Partner für individuelle Lichtlösungen seit über 130 Jahren

KANDEM Leuchten GmbH
Nikolaus-Otto-Straße 3-5
65582 Diez/Lahn, Deutschland
T: +49 (0) 6432 / 91 31 - 0
F: +49 (0) 6432 / 91 31 62
M: info@kandem.de
W: www.kandem.de